ПР-ДСТОБ 10.110.450.00.00 СБ

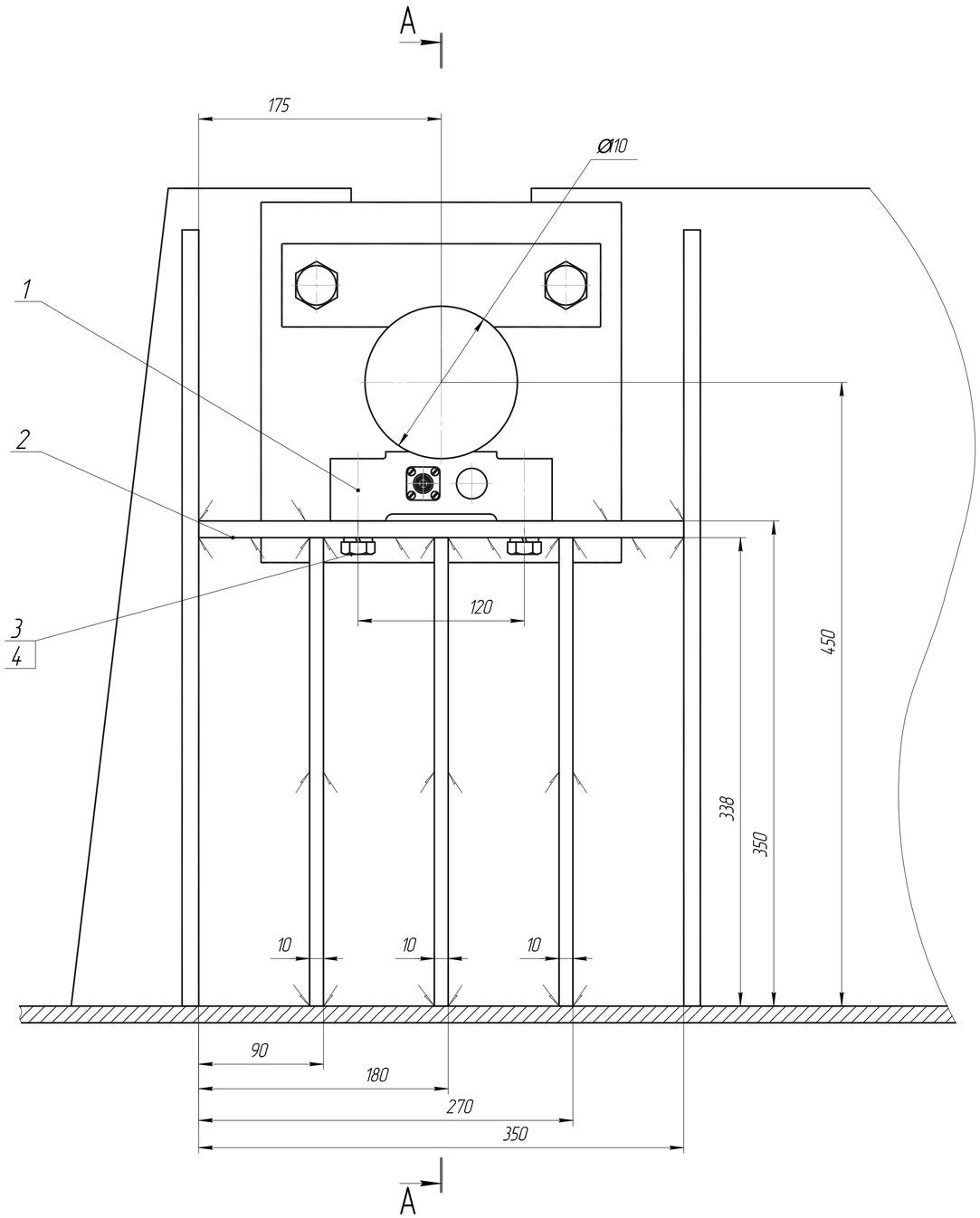

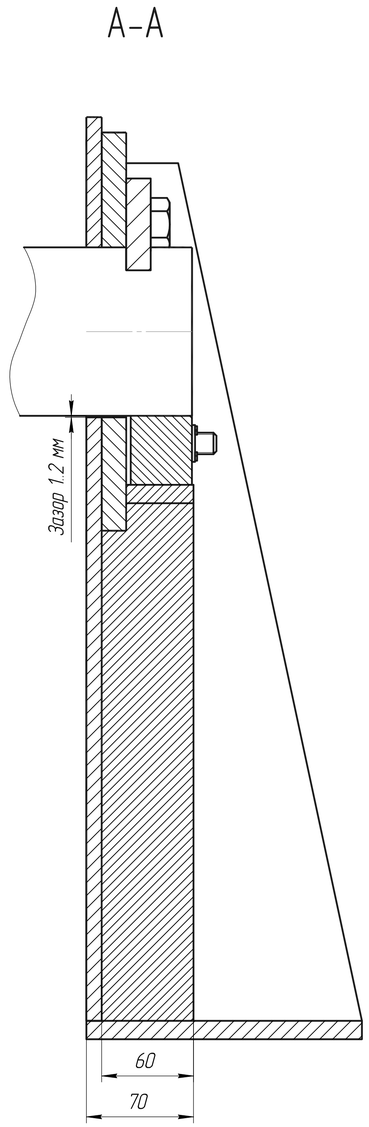

1. Сварные швы по ГОСТ 14771-76 тип Т1- ◺6-30/50.

Формат	Зона	Поз	Обозначение	Наименование	Кол.	Примечание
				Документация		
А1			ПР-ДСТОБ 10.110.450.00.00 СБ	Сборочный чертёж	1	
				Сборочные единицы		
А2		1	ДСТОБ 10.110.14	Датчик тензометрический	2	
А3		2	ПР - ДСТОБ 10.110.450.10.00 СБ	Проставка	2	
				Стандартные изделия		
		3	ГОСТ 7798-70	Болт М14х70 8.8	4	
		4	ГОСТ 6402-70	Шайба 14 65Г	4	

Изм.	Лист	№ докум.	Подп.	Дата	ПР-ДСТОБ 10.110.450.00.00 СБ		
Разраб.		Мальцев			Устройство тензометрическое	Лит.	Масса	Масштаб 1:2
Пров.						Лист	Листов 1
Т.контр.							
Н.контр.					Сборочный чертеж	ООО НПП "АСКБ"	
Утв.		Дунаев					

Перв. примен. | Справ. № | Подп. и дата | Инв. № дубл. | Взам. инв. № | Подп. и дата | Инв. № подл.

Копировал | Формат А1